bathroom therapy

GARANTIE

Référence : **404011004**

MIROIR LED RÉTRO-ÉCLAIRÉ À SUSPENDRE SAN FRANCISCO - 80X60CM - ALLUMAGE TACTILE

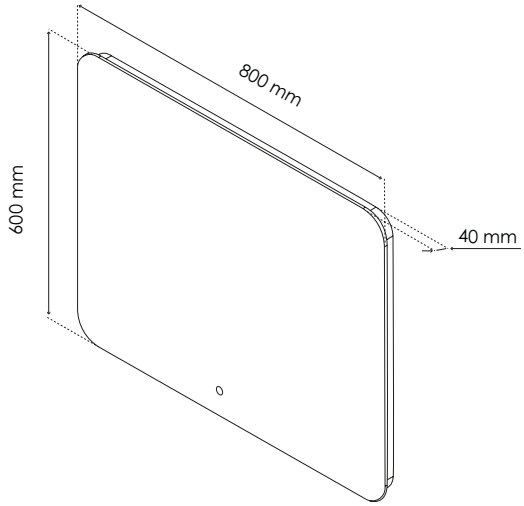

• MIROIR LED RÉTRO-ÉCLAIRÉ À SUSPENDRE

• MONTÉ SUR CHÂSSIS ALUMINIUM

• INTERRUPTEUR TACTILE INVISIBLE

• RÉTRO-ÉCLAIRAGE PROCURE UNE SOURCE LUMINEUSE AGRÉABLE ET FONCTIONNELLE ET PERMET AU MIROIR D'AMÉLIORER LES CONTRASTES, CRÉANT UNE SOURCE DE LUMIÈRE DIFFUSE ET HOMOGÈNE, POUR MIEUX ILLUMINER LE VISAGE ET ÉVITER LES ZONES D'OMBRE.

CARACTÉRISTIQUES	• Miroir LED rétro-éclairé à suspendre • Dimensions : largeur : 80cm x Hauteur : 60cm • Miroir argenté, épaisseur : 5mm • Monté sur châssis aluminium • Interrupteur tactile • Tension : 220-240V • Classe 2 IP44 • Durée de vie de la bande LED = 30 000h • Ba
APPLICATIONS	Accessoires de salle de bain
CONDITIONS D'UTILISATION	Miroir à suspendre comportant des lampes à led intégrées ne pouvant être changées
COMPATIBILITÉ	Convient à tous les supports muraux
PRÉCAUTION D'EMPLOI	Respecter les conditions de mise en œuvre sur l'emballage et la notice.

Référence : **404011004**

SPECIFICATIONS D'INSTALLATION	Permet l'équipement sanitaire des salles de bains et cuisine.
	N'est pas adapté pour une application autre que celle décrite ci-dessus. Notre garantie porte sur les défauts de matière ou de fabrication et s'applique dans les conditions définies par le fabricant. La garantie ne couvre pas les consommables, l'usure normale, les pièces mobiles, les dommages dus aux chocs
PRESCRIPTION DE POSE	• Vendu sans visserie de fixation murale.